RUVAC WH 2500

Maßzeichnung

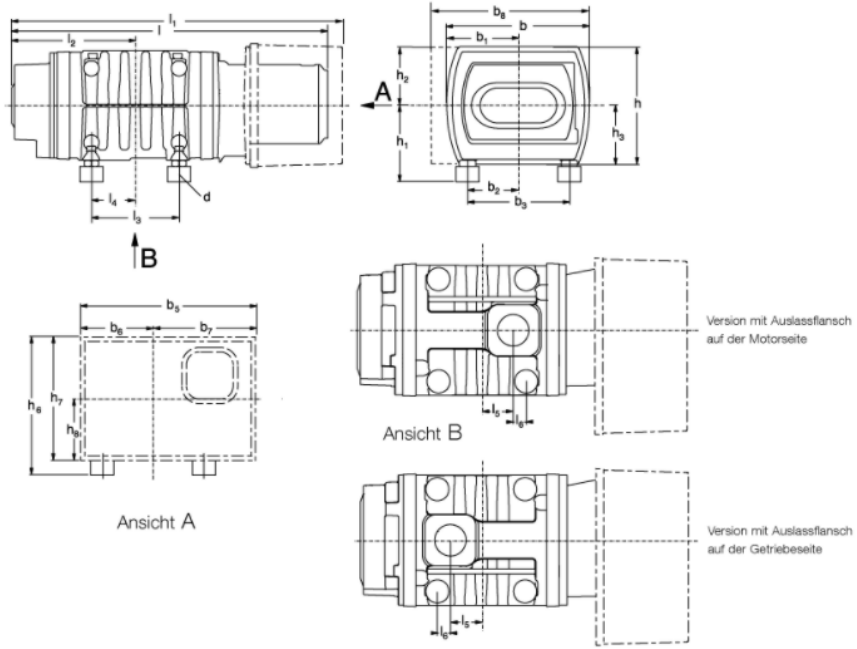

	Einlassflansch	Auslassflansch	l	l_1	l_2	l_3	l_4	l_5	l_6	d	b	b_1	b_2	b_3	b_5	b_6	b_7	b_8
mm	250 ISO-K	100 ISO-K	1015	1076	400	284	142	42	100	M 12	428	214	165	330	570	236	334	–

	h	h_1	h_2	h_3	h_6	h_7	h_8
mm	354	247	177	177	447	400	200